Piirustuksiin tehtävät muutosehdotukset esitettävä suunnitteluosastolle.

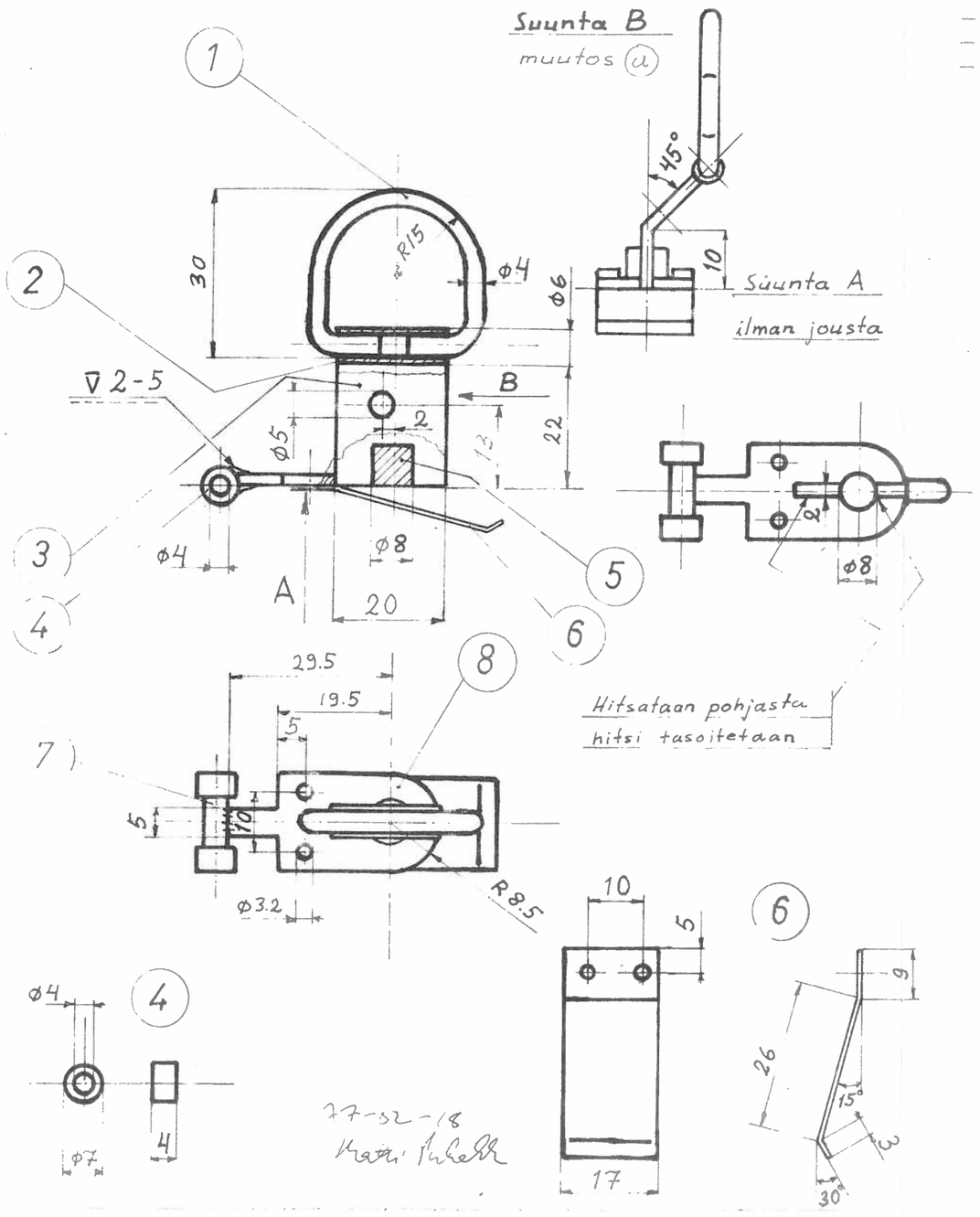

Normalisointi
Hrekkapuhallus
Kadmiointi
Keltapassivointi
Vedynpaisto

Osa	Kpl	Nimitys	Aine	Mitat	Malli	Muoto
8	1	Aluslevy	LN 1.7214.4	S=2.0		
7	1	Akseli	LN 1.7214.5 (RO653)	Ø4 x 17		
6	1	Jousi	Sandvik 11R51	17x0.9	L=38	
5	1	Tappi	LN 1.7214.5 (RO653)	Ø8x8		
4	2	Rulla	Ms putki	7x1.5		
3	1	Runkolevy	LN 1.7214.4	S=2.0		
2	1	Putki	LN 1.7214.9	6x1		
1	1	Sanka	DIN 668-671	ST37K		

Työ N:o		Paino		Päiväys	Nimi
Valm.	Kpl		Piirt.		
Lah.teht.			Tark.	18-3-77	MKuk
Tilaaja		Kg	Hyv.		

Suhde 1:1

EIRI
Lahti — Finland

Nimitys: Säätimen liuku

Piir. N:o 3-20D-62-001-18 (a)

Luett. N:o

Liittyy piir.

Korvaa

Korvattu

Päiväys	Muutt.	Hyv.	Muutos	Lukum.	Merk.
77-02-24			Rungon taivutus 45° 20540		(a)

Tämä piirustus on yhtiömme omaisuutta [illegible] suostumuksettamme tai esittäminen kolmannelle [illegible] 3 pnä säädetyn lain (asetuskokoelma 1927 N:o 1/4 [illegible]) sekä [illegible] hemmin tehtyjen muutosten nojalla.